DUNA®
TERM
MULTIPRESS

DUNATERM MULTIPRESS: A tökéletes megoldás profi munkához.

A többrétegű csövekhez készült MultiPress présidomok bármilyen típusú fűtési/hűtési és HMV ellátási rendszerhez alkalmazhatóak, mind lakossági, de kereskedelmi, ipari és mezőgazdasági szektorokban, bármilyen nem korrozív folyadékkal használható.
Ezek a szerelvények nem oldható kötések készítésére szolgálnak, így a jelenlegi szabványoknak megfelelően falba vájt (hornyos)beépítésre is használhatók.
CW617N típusú, HMV ellátásra is alkalmas, ellenálló sárgarézből készült idomok. Ezen ötvözet tulajdonsága, hogy meggátolja a benne lévő cink kiválását, ezáltal hosszú távon biztosított a jobb szerkezeti illeszkedés, miközben megakadályozza az ötvözőfémek szállított közegbe történő kioldódását.

- Univerzális biztonsági préskontúr
- Dupla tömítés és csúszásgátló profil: a tökéletes tömítés garantálása érdekében.
- Rozsdamentes acél préshüvely a magas korrózióállóság érdekében.
- Műanyag gyűrű 4 betekintő ablakkal: lehetővé teszi a cső helyes behelyezésének ellenőrzését.
- Univerzális préspofa használati lehetőség:
  (TH, U, H, B, RF).
- Falba építhető.
- Széles választék áll rendelkezésre, minden telepítési igényhez:
- Csatlakozási átmérők 16-32 mm.

Műszaki adatok - szerkezeti ábrával

MultiPress

• (1) Idomtest:	CWN617N sárgaréz
• (2) Ellenőrző-, szigetelő-, és izoláló gyűrű:	PA
• (3) O-gyűrű tömítés:	EPDM
• (4) Préselhető fémgyűrű:	AISI 304 rozsdamentes acél
• Menetek:	BM ISO 7/1 (EN 10226) RP KM ISO 7/1 (EN 10226) R

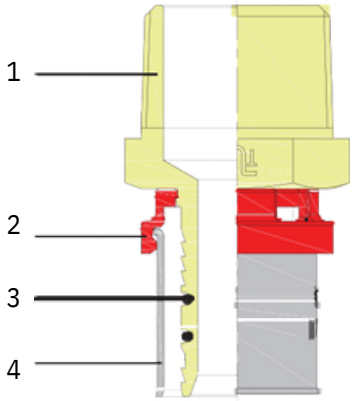

Műszaki adatok:

• Maximális üzemi hőmérséklet:	+95°C
• Minimális üzemi hőmérséklet:	-20°C (feltéve hogy a folyadék folyékony fázisban marad)
• Maximális üzemi nyomás:	10 bar (megfelelő AL-PEX többrétegű cső esetén)
• Folyadék kompatibilitás:	Ivóvíz-, víz, és glikololdatok (a glikol maximális aránya 30%), nem korrozív folyadékok*

*A listán nem szereplő folyadékokkal vagy egyéb anyagokkal való kompatibilitás ellenőrzéséhez forduljon a forgalmazóhoz.

DUNATERM MULTIPRESS

Ötrétegű presss T-idom

Cikkszám	Méret
DT-MP-4210606	16-1/2" BM-16
DT-MP-4210607	20-1/2" BM-20
DT-MP-4210608	20-3/4" BM-20
DT-MP-4210609	26-1/2" BM-26
DT-MP-4210610	26-3/4" BM-26
DT-MP-4210611	32-1" BM-32

DUNATERM MULTIPRESS

Ötrétegű press félhollanderes egyenes idom

Cikkszám	Méret
DT-MP-4210612	16-3/8"
DT-MP-4210613	16-1/2"
DT-MP-4210614	20-3/4"
DT-MP-4210615	32-1"

DUNATERM MULTIPRESS

Ötrétegű press félhollanderes eurókonusz egyenes idom

Cikkszám	Méret
DT-MP-4210616	16-3/4"

DUNATERM MULTIPRESS

Ötrétegű press egyenes idom

Cikkszám	Méret
DT-MP-4210540	16-1/2" KM
DT-MP-4210541	16-3/4" KM
DT-MP-4210542	20-1/2" KM
DT-MP-4210543	20-3/4” KM
DT-MP-4210544	26-1/2" KM
DT-MP-4210545	26-3/4" KM
DT-MP-4210546	26-1" KM
DT-MP-4210547	32-1" KM

DUNATERM MULTIPRESS

Ötrétegű press toldó idom

Cikkszám	Méret
DT-MP-4210548	16 - 16
DT-MP-4210549	20 - 16
DT-MP-4210550	26 - 16
DT-MP-4210551	20 - 20
DT-MP-4210552	26 - 20
DT-MP-4210553	32 - 20
DT-MP-4210554	26 - 26
DT-MP-4210555	32 - 26
DT-MP-4210556	32 - 32

DUNATERM MULTIPRESS

Ötrétegű press egyenes idom

Cikkszám	Méret
DT-MP-4210557	16-1/2" BM
DT-MP-4210558	16-3/4" BM
DT-MP-4210559	20-1/2” BM
DT-MP-4210560	20-3/4" BM
DT-MP-4210561	26-1/2" BM
DT-MP-4210562	26-3/4" BM
DT-MP-4210563	26-1" BM
DT-MP-4210564	32-1" BM

DUNATERM MULTIPRESS

Ötrétegű press könyök idom

Cikkszám	Méret
DT-MP-4210565	16 - 16
DT-MP-4210566	20 - 20
DT-MP-4210567	26 - 26
DT-MP-4210568	32 - 32

DUNATERM MULTIPRESS

Ötrétegű press könyök idom

Cikkszám	Méret
DT-MP-4210569	16-1/2" KM
DT-MP-4210570	20-1/2" KM
DT-MP-4210571	20-3/4" KM
DT-MP-4210572	26-3/4" KM
DT-MP-4210573	26-1" KM
DT-MP-4210574	32-1" KM

DUNATERM MULTIPRESS

Ötrétegű press könyök idom

Cikkszám	Méret
DT-MP-4210575	16-1/2" BM
DT-MP-4210576	20-1/2" BM
DT-MP-4210577	20-3/4" BM
DT-MP-4210578	26-3/4" BM
DT-MP-4210579	26-1" BM
DT-MP-4210580	32-1" BM

DUNATERM MULTIPRESS

Ötrétegű press falikorong

Cikkszám	Méret
DT-MP-4210581	16-1/2"
DT-MP-4210582	20-1/2"

DUNATERM MULTIPRESS

Ötrétegű press T-idom

Cikkszám	Méret
DT-MP-4210583	16-16-16
DT-MP-4210584	16-20-16
DT-MP-4210585	20-16-16
DT-MP-4210586	20-20-16
DT-MP-4210587	20-16-20
DT-MP-4210588	20-20-20
DT-MP-4210589	26-16-16
DT-MP-4210590	26-16-20
DT-MP-4210591	26-16-26
DT-MP-4210592	26-20-20
DT-MP-4210593	26-20-26
DT-MP-4210594	26-26-16
DT-MP-4210595	26-26-20
DT-MP-4210596	26-26-26
DT-MP-4210597	32-26-26
DT-MP-4210598	32-26-26
DT-MP-4210599	32-26-32
DT-MP-4210600	32-32-32

DUNATERM MULTIPRESS

Ötrétegű press szűkített T-idom

Cikkszám	Méret
DT-MP-4210601	16-1/2" KM-16
DT-MP-4210602	20-1/2" KM-20
DT-MP-4210603	20-3/4" KM-20
DT-MP-4210604	26-3/4" KM-26
DT-MP-4210605	32-1" KM-32